PROXIVOLT
VOTRE SPÉCIALISTE BATTERIE

TECH POWER

FICHE TECHNIQUE T60

Référence	T60
Gamme	ENERGY +
Technologie	Plomb / Antimoine

INFORMATIONS TECHNIQUES

Volts	6V	Type de bac	M2*- PP (polypropylène)
Capacité	80Ah	Type de couvercle	Couvercle plat avec bouchons
Puissance	600A (EN)	Borne positive	Mixte
Volume d'acide	2.4L	Poids	11.1kg
Dimensions (L x l x h)	158 x 165 x 213 (mm)	Réglementation	Routier : Normal
Fabrication	Européenne (U.E.)	Classification	Classe 8
Transport	Maritime : UN2794		

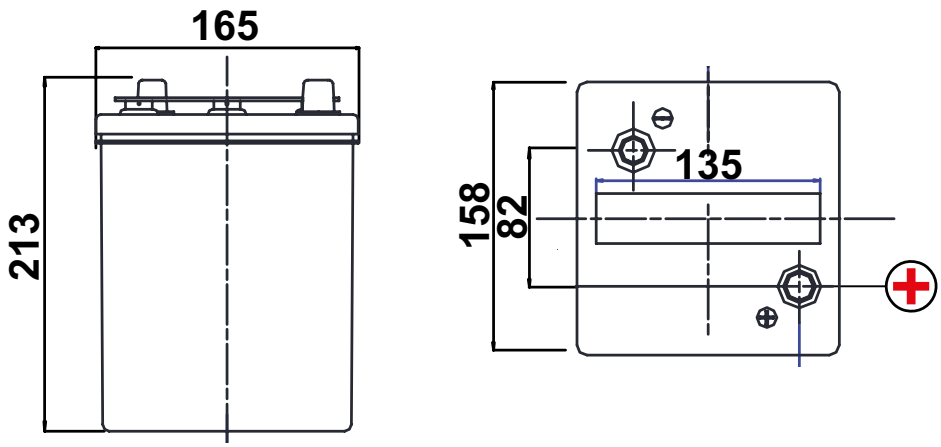

PROXIVOLT
VOTRE SPÉCIALISTE BATTERIE
3 avenue Gutenberg • 77600 Bussy-st-Georges
Tél. 01 71 58 26 10 • Fax. 01 71 58 26 15
commande@proxitech.com • www.proxitech.com

PROXIVOLT
VOTRE SPÉCIALISTE BATTERIE

TECH POWER

FICHE TECHNIQUE T61

Référence	T61
Gamme	ENERGY +
Technologie	Heavy Duty

INFORMATIONS TECHNIQUES

Volts	6V	Type de bac	M4*- PP (polypropylène)
Capacité	112Ah	Type de couvercle	Couvercle plat avec bouchons
Puissance	720A (EN)	Borne positive	Mixte
Volume d'acide	5.1L	Poids	17kg
Dimensions (L x l x h)	257 x 171 x 235 (mm)	Réglementation	Routier : Normal
Fabrication	Européenne (U.E.)	Classification	Classe 8
Transport	Maritime : UN2794		

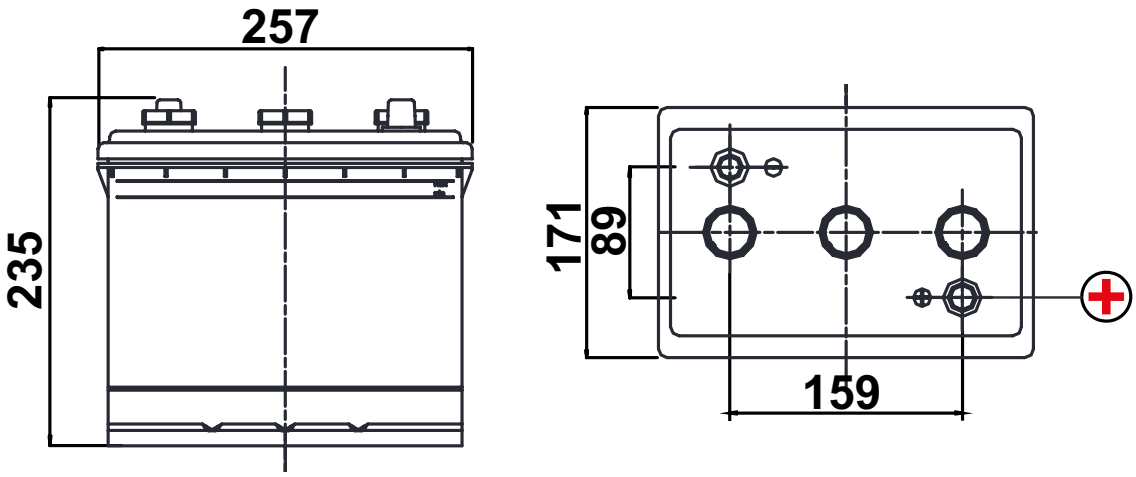

PROXIVOLT
VOTRE SPÉCIALISTE BATTERIE
3 avenue Gutenberg • 77600 Bussy-st-Georges
Tél. 01 71 58 26 10 • Fax. 01 71 58 26 15
commande@proxitech.com • www.proxitech.com

PROXIVOLT
VOTRE SPÉCIALISTE BATTERIE

TECH POWER

FICHE TECHNIQUE T62

Référence	T62
Gamme	ENERGY +
Technologie	Heavy Duty

INFORMATIONS TECHNIQUES

Volts	6V	Type de bac	M4*- PP (polypropylène)
Capacité	140Ah	Type de couvercle	Couvercle plat avec bouchons
Puissance	900A (EN)	Borne positive	Mixte
Volume d'acide	4.8L	Poids	18.4kg
Dimensions (L x l x h)	257 x 171 x 235 (mm)	Réglementation	Routier : Normal
Fabrication	Européenne (U.E.)	Classification	Classe 8
Transport	Maritime : UN2794		

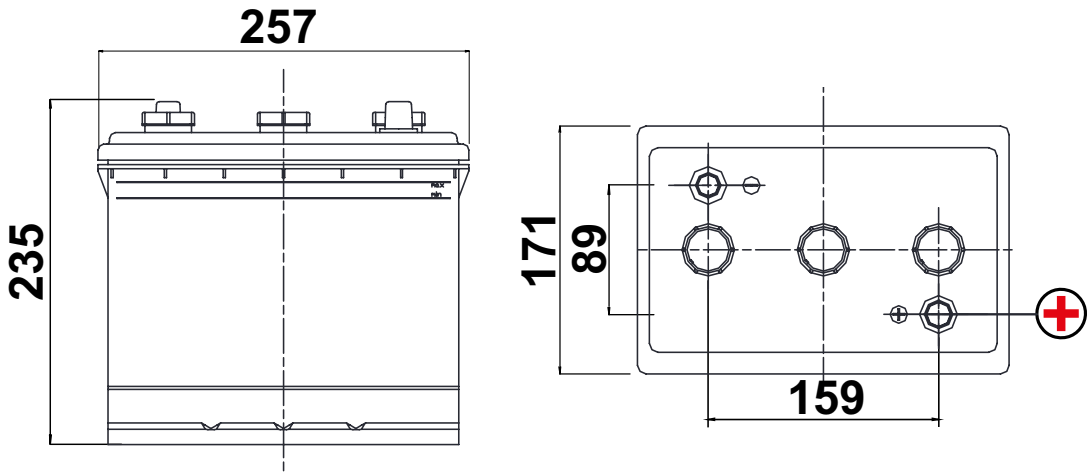

PROXIVOLT
VOTRE SPÉCIALISTE BATTERIE
3 avenue Gutenberg • 77600 Bussy-st-Georges
Tél. 01 71 58 26 10 • Fax. 01 71 58 26 15
commande@proxitech.com • www.proxitech.com

PROXIVOLT
VOTRE SPÉCIALISTE BATTERIE

TECH POWER

FICHE TECHNIQUE T63

Référence	T63
Gamme	ENERGY +
Technologie	Heavy Duty

INFORMATIONS TECHNIQUES

Volts	6V	Type de bac	M5*- PP (polypropylène)
Capacité	165Ah	Type de couvercle	Couvercle plat avec bouchons
Puissance	1000A (EN)	Borne positive	Mixte
Volume d'acide	7.2L	Poids	23.3kg
Dimensions (L x l x h)	330 x 174 x 223 (mm)	Réglementation	Routier : Normal
Fabrication	Européenne (U.E.)	Classification	Classe 8
Transport	Maritime : UN2794		

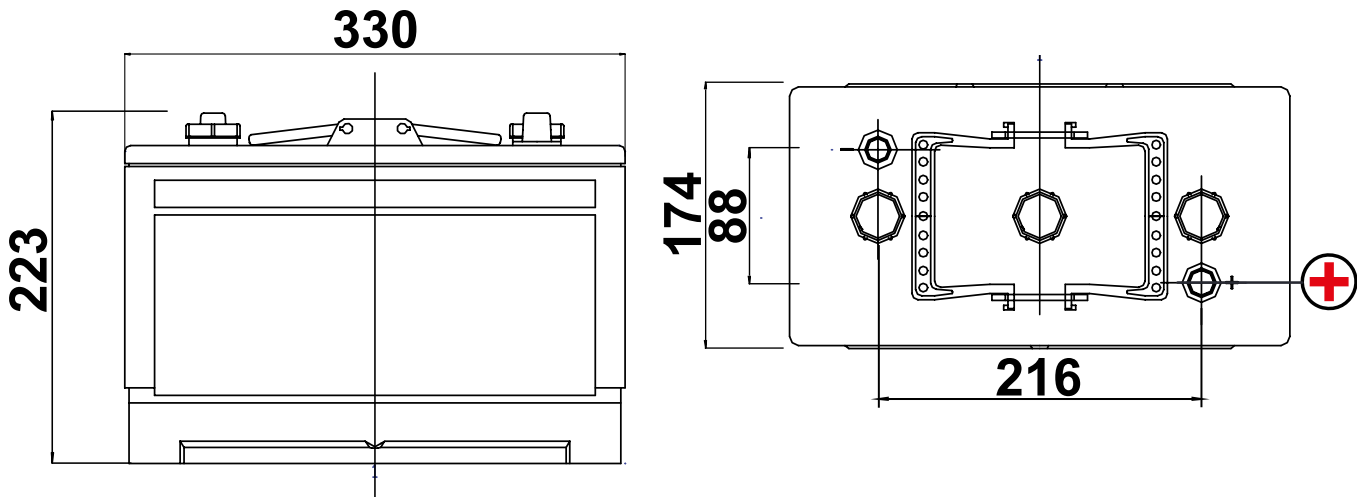

PROXIVOLT
VOTRE SPÉCIALISTE BATTERIE
3 avenue Gutenberg • 77600 Bussy-st-Georges
Tél. 01 71 58 26 10 • Fax. 01 71 58 26 15
commande@proxitech.com • www.proxitech.com

PROXIVOLT
VOTRE SPÉCIALISTE BATTERIE

TECH POWER

FICHE TECHNIQUE T64

Référence	T64
Gamme	ENERGY +
Technologie	Heavy Duty

INFORMATIONS TECHNIQUES

Volts	6V	Type de bac	M6*- PP (polypropylène)
Capacité	210Ah	Type de couvercle	Couvercle plat avec bouchons
Puissance	1150A (EN)	Type de bornes	Doubles
Volume d'acide	7.4L	Poids	26.9kg
Dimensions (L x l x h)	393 x 171 x 223 (mm)	Réglementation	Routier : Normal
Fabrication	Européenne (U.E.)	Classification	Classe 8
Transport	Maritime : UN2794		

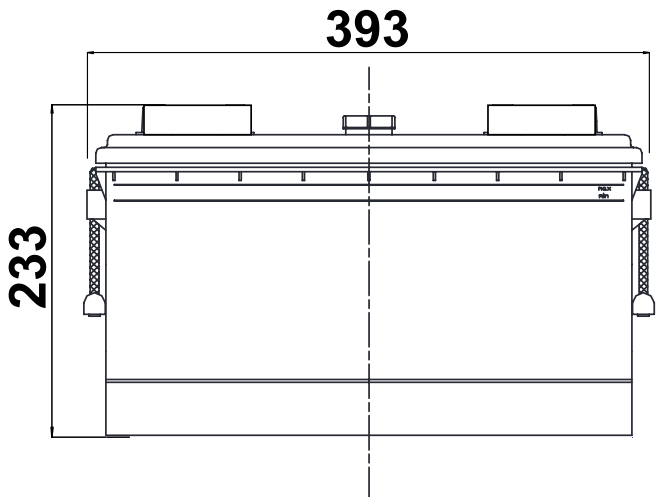

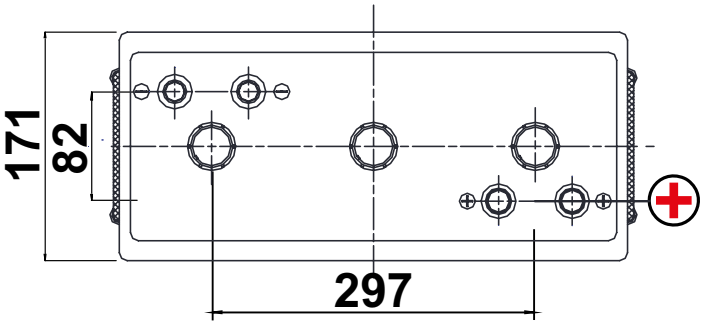

PROXIVOLT
VOTRE SPÉCIALISTE BATTERIE

3 avenue Gutenberg • 77600 Bussy-st-Georges
Tél. 01 71 58 26 10 • Fax. 01 71 58 26 15
commande@proxitech.com • www.proxitech.com

PROXIVOLT
VOTRE SPÉCIALISTE BATTERIE

TECH POWER

FICHE TECHNIQUE T64RA

Référence	T64RA
Gamme	ENERGY +
Technologie	Heavy Duty

INFORMATIONS TECHNIQUES

Volts	6V	Type de bac	M6*- PP (polypropylène)
Capacité	210Ah	Type de couvercle	Couvercle plat avec bouchons
Puissance	1150A (EN)	Type de bornes	Tubulaires
Volume d'acide	7.4L	Poids	26.9kg
Dimensions (L x l x h)	393 x 171 x 233 (mm)	Réglementation	Routier : Normal
Fabrication	Européenne (U.E.)	Classification	Classe 8
Transport	Maritime : UN2794		

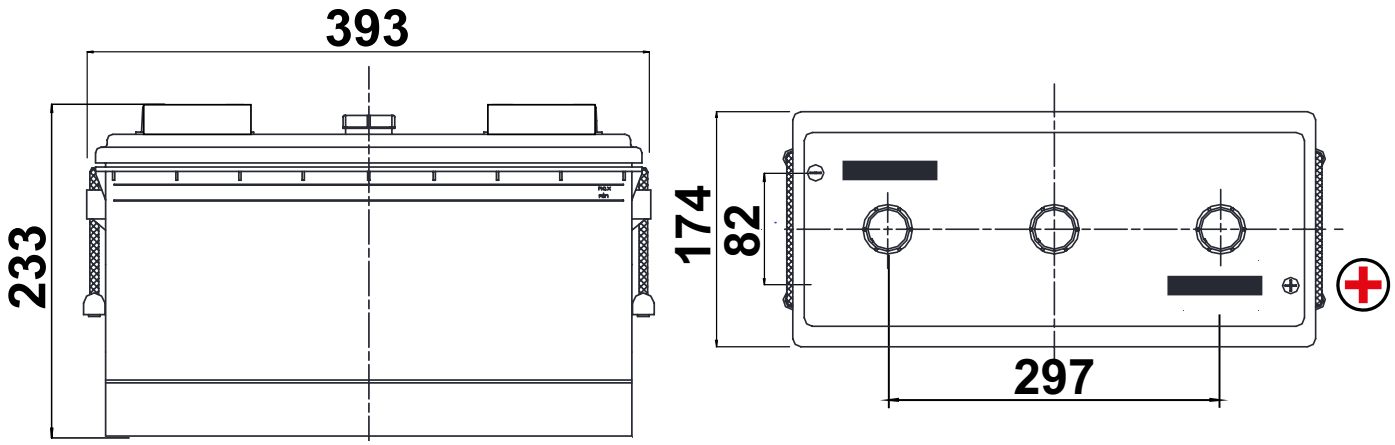

PROXIVOLT
VOTRE SPÉCIALISTE BATTERIE
3 avenue Gutenberg • 77600 Bussy-st-Georges
Tél. 01 71 58 26 10 • Fax. 01 71 58 26 15
commande@proxitech.com • www.proxitech.com