PROXIVOLT
VOTRE SPÉCIALISTE BATTERIE

LA FORMATION PROXIVOLT

La batterie conventionnelle

janvier 2024

LA FORMATION PROXIVOLT - La batterie conventionnelle

Une batterie est constituée essentiellement de plaques positives et négatives isolées entre elles par des séparateus et immergées dans un liquide acide (électrolyte).

Les plaques sont composées de grilles en alliage de plomb empâtées avec un mélange d'oxyde de plomb, d'eau et d'acide sulfurique.

Cette pâte qui remplit les grilles constitue la matière active capable, grâce à une réaction chimique avec l'électrolyse, de fournir du courant.

Les Grilles
Trois différents processus de fabrication existent :
- coulées par gravité
- coulées en continu
- métal laminé déployé

La coulée continue et le métal laminé déployé permettent de produire des grilles plus fines et plus résistantes à la corrosion.
Dans un même bac, on mettra plus de grilles.
La surface d'achangeaugmentée améliorera la puissance au démarrage.

Les alliages
La composition des alliages utilisés pour les grilles détermine les caractéristiques métallurgiques et électrochimiques.

PROXIVOLT
VOTRE SPÉCIALISTE BATTERIE

LA FORMATION PROXIVOLT - La batterie conventionnelle

Plaques
Optimisation de la densité et de formulation des masses actives pour garantir la stabilité des caractériqtiques fonctionnelles et rendre les performances des batteries constantes dans le temps.

Grilles
Les grilles positives et négatives utilisent toutes deux la technologie de contruction plomb/ calcium. Cette technologie permet d'avoir une faible valeur d'auto-décharge aussi bien pendant le stockage de la batterie que pendant les périodes de repos prolongées.

Groupe de plaques
La grande pureté des composants utilisés et l'optimisation des processus de production garantissent une plus grande fiabilité de fonctionnement.

Séparateur
Séparateur microporeux à enveloppe plus résistant à la traction, à la perforation et à l'oxydation. Moins de risques de courts-circuits entre les plaques positives et négatives.

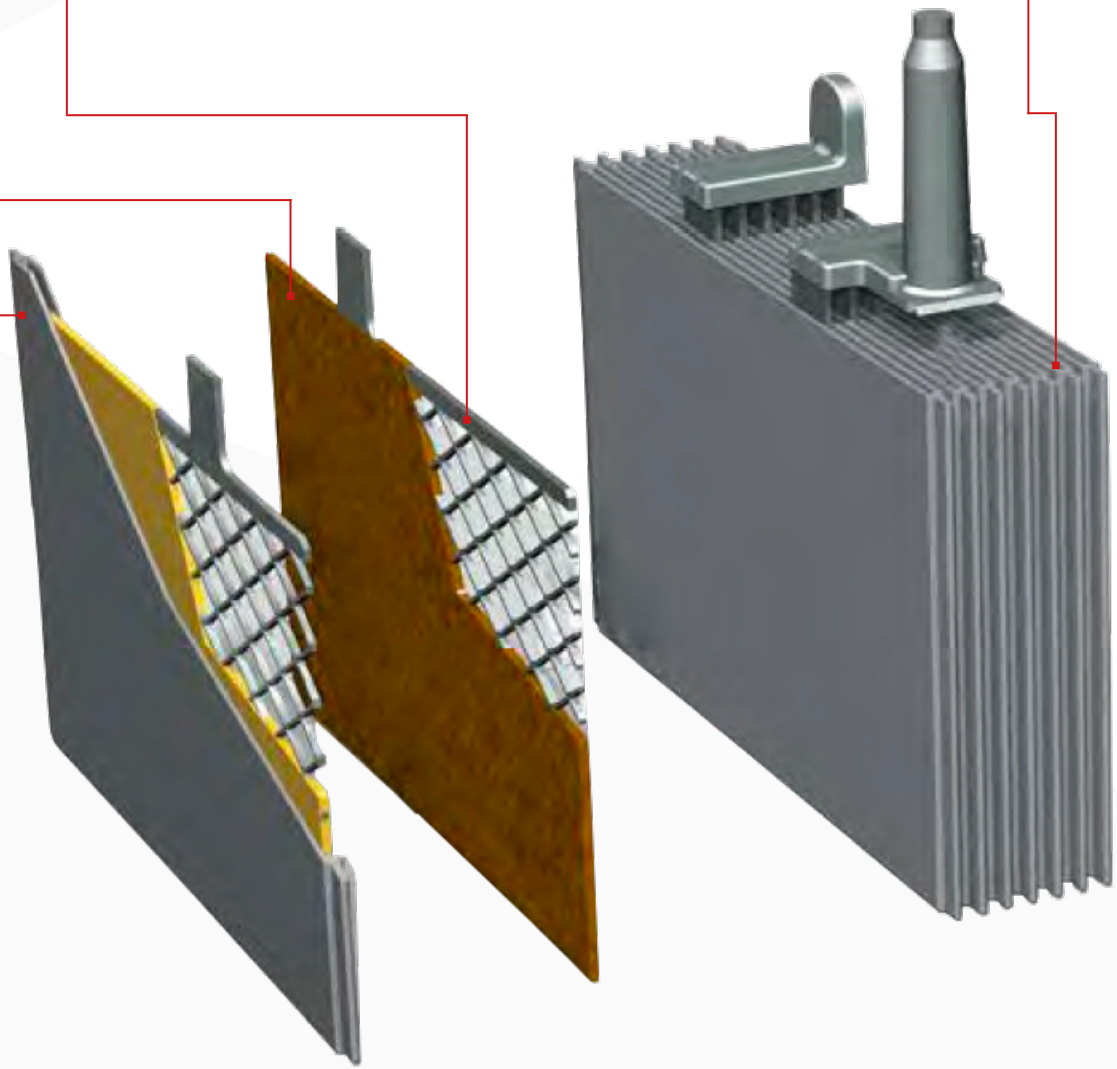

PROXIVOLT
VOTRE SPÉCIALISTE BATTERIE

Les types de grilles

La grille de plomb étiré

0 km

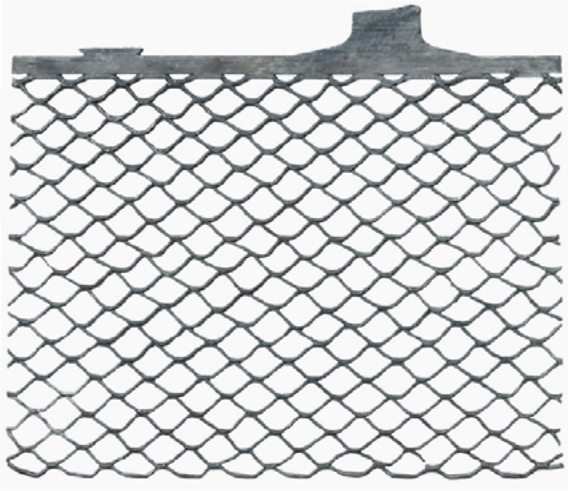

50 000 km

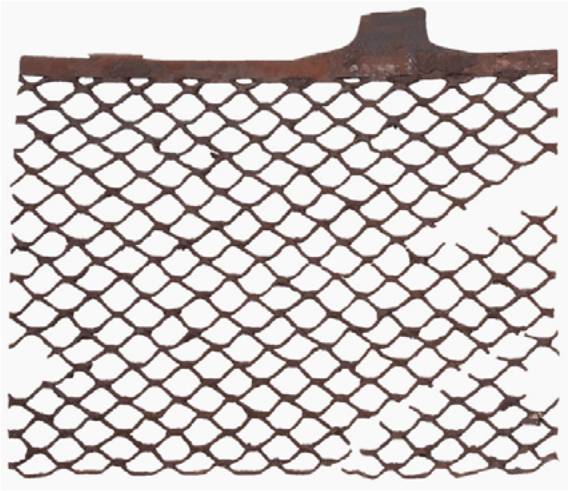

La grille de plomb estampage

0 km

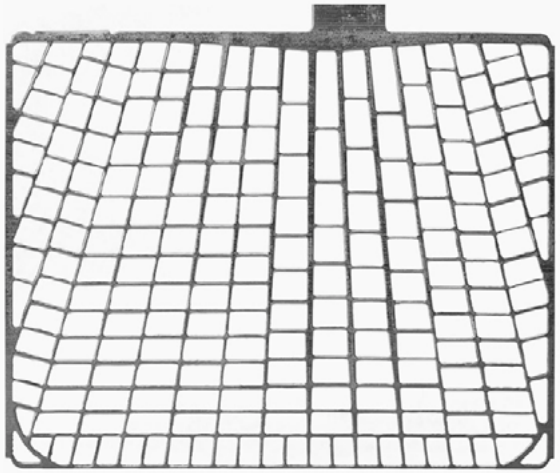
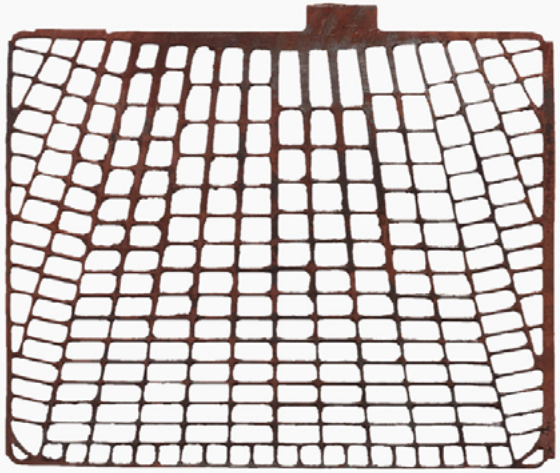
50 000 km